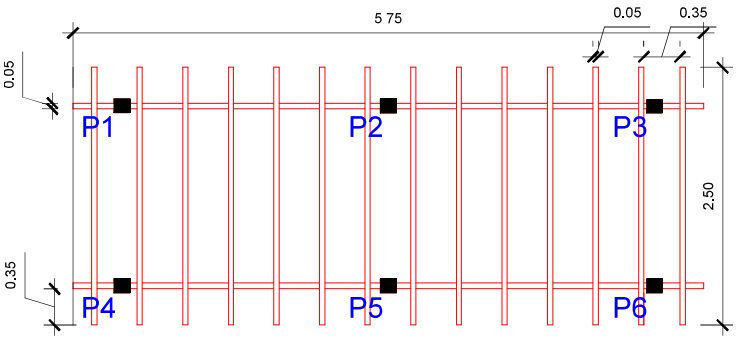

PLANTA BAIXA PERGOLADO
ESCALA 1/25

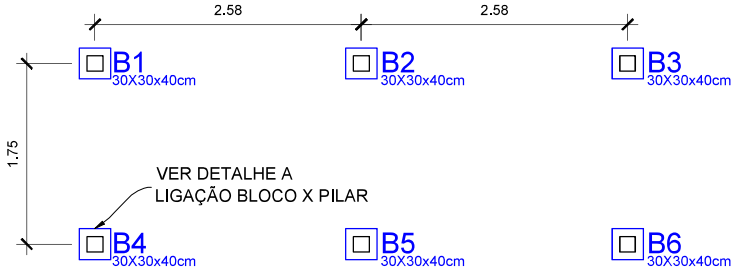

ESTRUTURAL PERGOLADO - BLOCOS
ESCALA 1/25

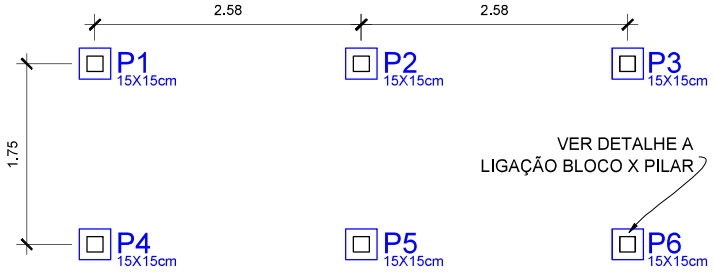

ESTRUTURAL PERGOLADO - PILARES
ESCALA 1/25

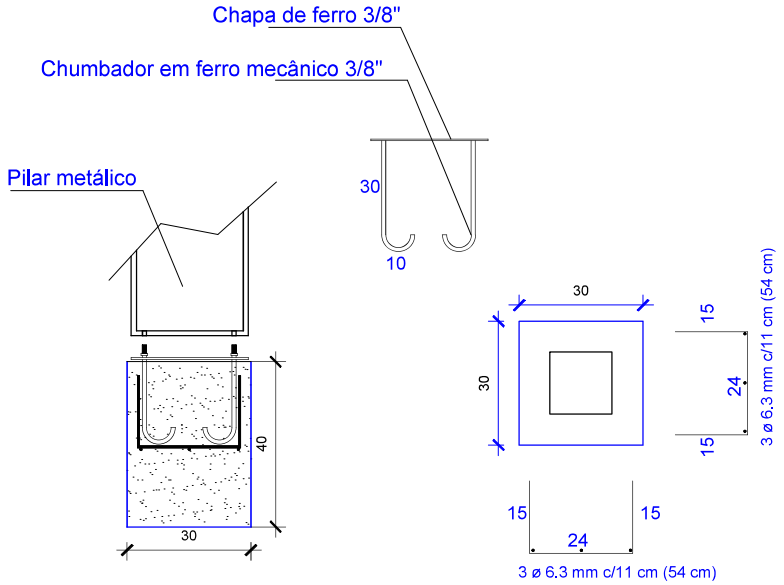

Detalhe J - Bloco de Concreto Armado
e Chumbadores para o Pilar Metálico
Sem Escala
Obs.: Medidas em centrímetros

Estado de Rondônia
Município de Vilhena

OBRA
CONSTRUÇÃO
PISTA DE CAMINHADA DA AV. TANCREDO NEVES- TRECHO 2

ENDEREÇO	SETOR	QUADRA	LOTE
RUA A X RUA ALBANO S DE OLIVEIRA			

AUTOR DO PROJETO: Allan Fernando Lira
Eng. Civil CREA: 506697/0062 D SP
ART/ART/TRT

RESP. TÉCNICO
ART/ART/TRT

DECLARO QUE A APROVAÇÃO DO PROJETO NÃO IMPLICA NO RECONHECIMENTO POR PARTE DA PREFEITURA DO DIREITO DE PROPRIEDADE DO TERRENO

ÁREAS
COMPRIMENTO DA PISTA 2.405,69 M

ASSINATURAS
AUTOR DO PROJETO Allan Fernando Lira
Eng. Civil CREA: 506697/0062 D SP
RESPONSÁVEL TÉCNICO

NÍVEL DA ÁREA SEM ESCALA

PREFEITURA

PROJETO
Projeto estrutural pergolado

SEMPLAN
Secretaria Municipal de Planejamento

CONTEÚDO
Projeto e detalhes

PRANCHA
01

ESCALA INDICADA
DATA 24/03/2026
ALTERAÇÃO

DESENHO